ZÁMOČNICKYCH PRVKOV

SO 01.2 REKONŠTRUKCIA SCHODISKA

OZN.	SCHÉMATICKÉ ZNÁZORNENIE	POČET KUSOV	MATERIÁL	ROZMER / POČET	VÁHA	PLOCHA	POPIS
Z s01	Zs01 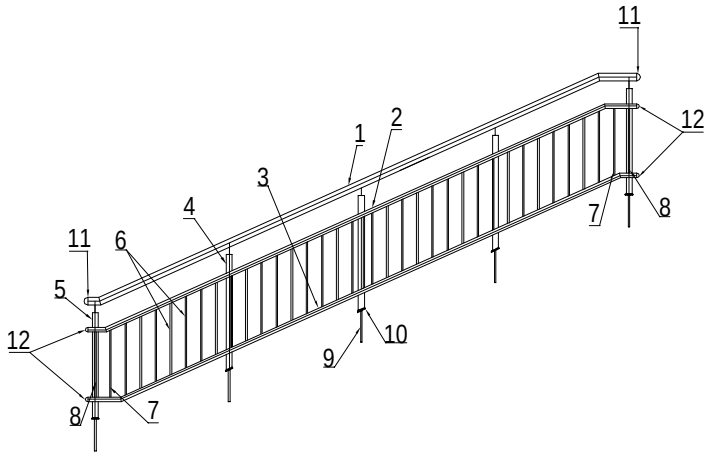	1.NP 2 2.NP 2 3.NP 2 4.NP 2 5.NP 2 6.NP 2 Σ 12	1 - madlo Ø50 2 - profil Ø30 3 - profil Ø30 4 - stĺpik 40 5 - stĺpik 40 6 - priečla 10x10 7 - priečla 10x10 8 - priečla 10x10 9 - kotva 10 - príruba stĺpika 11 - krytka Ø50 12 - krytka Ø30	dl. 3,95 m - 1 ks dl. 3,95 m - 1 ks dl. 3,95 m - 1 ks dl. 0,84 m - 3 ks dl. 0,78 m - 2 ks dl. 0,47 m - 33 ks dl. 0,44 m - 2 ks dl. 0,43 m - 2 ks dl. 0,21 m - 5 ks 5 ks 2 ks 4 ks	3,23kg 1,9kg 1,9kg 1,63kg 1,01kg 20,63kg 1,17kg 1,14kg 1,40kg	0,620m2 0,372m2 0,372m2 0,317m2 0,196m2 1,218m2 0,069m2 0,068m2	hliníkové zábradlie povrchová úprava: Práškové lakovanie RGB 209,210,209 napr. RAL 7047, 7035
Z s02	Zs01 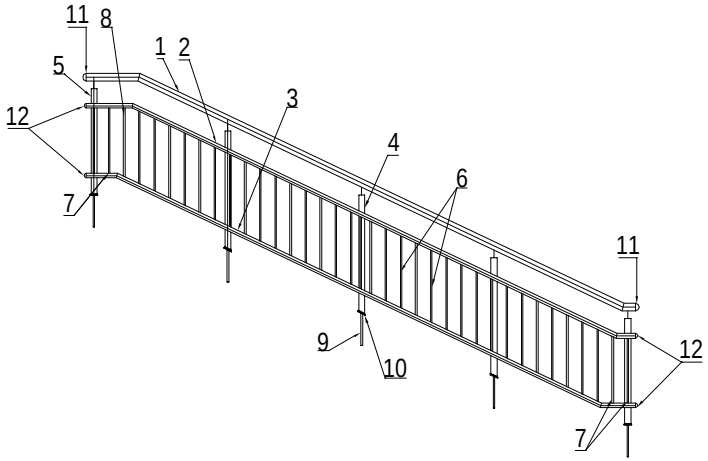	1.NP 2 2.NP 2 3.NP 2 4.NP 2 5.NP 2 6.NP 2 Σ 12	1 - madlo Ø50 2 - profil Ø30 3 - profil Ø30 4 - stĺpik 40 5 - stĺpik 40 6 - priečla 10x10 7 - priečla 10x10 8 - priečla 10x10 9 - kotva 10 - príruba stĺpika 11 - krytka Ø50 12 - krytka Ø30	dl. 3,97 m - 1 ks dl. 3,97 m - 1 ks dl. 3,97 m - 1 ks dl. 0,86 m - 3 ks dl. 0,78 m - 2 ks dl. 0,47 m - 32 ks dl. 0,43 m - 2 ks dl. 0,45 m - 1 ks dl. 0,21 m - 5 ks 5 ks 2 ks 4 ks	3,24kg 1,90kg 1,90kg 1,67kg 1,01kg 20,0kg 1,14kg 0,60kg 1,40kg	0,624m2 0,374m2 0,374m2 0,324m2 0,196m2 1,181m2 0,068m2 0,035m2	hliníkové zábradlie povrchová úprava: Práškové lakovanie RGB 209,210,209 napr. RAL 7047, 7035